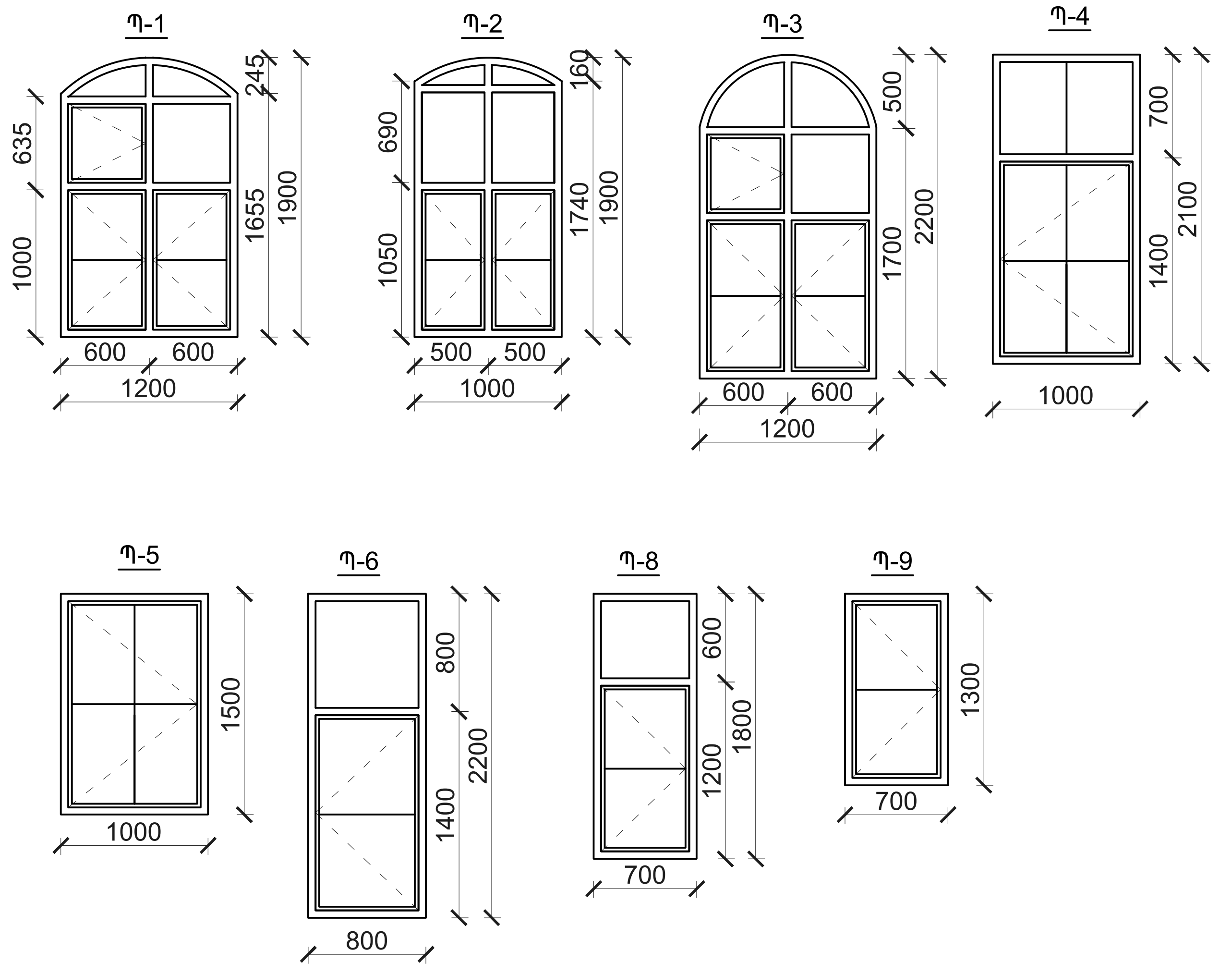

ՊԱՏՈՒՀԱՆՆԵՐԻ ՄԱՍՆԱԳԻՐ											
ՆՇԱՆԱԿՈՒՄ	ՆՅՈՒԹԸ	ԼԱՅՆ (մ)	ԲԱՐՁՐ (մ)	ՔԱՆԱԿ (հատ)	ԲԱՑՎՈՂ ($մ^2$)	ՉԲԱՑՎՈՂ ($մ^2$)	ՊԼԱՍՏՄԱՍԵ ՊԱՏՈՒՀԱՆԱԳՈԳ b=400մմ (գծ.մ)	ԲԱԶԱԼՏԵ ՊԱՏՈՒՀԱՆԱԳՈԳ b=200մմ (գծ.մ)	ՇԵՂԵՐԻ ՋԵՐՄԱՄԵԿՈՒՍԱՑՈՒՄ ՆԵՐՍԻՑ ԼԱՍՏԵՔՍ ՆԵՐԿՈՎ ($մ^2$)	ՇԵՂԵՐԻ Ց/Ա ՍՎԱՌ ԵՎ ՆԵՐԿՈՒՄ ՃԱԿԱՏԱՅԻՆ ՆԵՐԿՈՎ ($մ^2$)	ՊԱՏՈՒՀԱՆԻ ԵՎ ՊԱՏՈՒՀԱՆԱԳՈԳԻ ՏԱԿ ԼԻՑՔ Ց/Ա ՍՎԱՌՈՎ 3սմ ՀԱՍՏ (մ3)
Պ-1	ՄԵՏԱՂԱ- ՊԼԱՍՏԵ	1,20	1,90	27	34.6	24.3	35.1	32.4	54.0	-	0.44
Պ-2		1,00	1,90	4	4.0	3.4	4.4	4.0	7.7	-	0.05
Պ-3		1,20	2,20	1	1.8	0.7	1.3	1.2	2.2	-	0.02
Պ-4		1.00	2.10	3	4.2	2.1	3.3	3.0	6.2	2.3	0.04
Պ-5		1.00	1.50	5	7.5	0.0	5.5	5.0	8.0	3.0	0.07
Պ-6		0.80	2.20	2	2.0	1.6	1.8	1.6	4.2	-	0.02
Պ-8		0.70	1.80	2	1.68	0.84	0.8	1.4	3.4	1.3	0.02
Պ-9		0.70	1.30	4	3.6	0.0	2.4	2.8	5.3	2.0	0.04
ԸՆԴԱՄԵՆԸ					59.3	32.9	54.6	51.4	91.04	8.6	0.69
	ՇԵՐՏԱՎԱՐԱԳՈՒՅՐ ՊԱՏՈՒՀԱՆՆԵՐԻ ՀԱՄԱՐ - 108.5մ2										
	ՀԱՅԵԼԻՆԵՐ ՍԱՆՀԱՆԳՈՒՅՑՆԵՐՈՒՄ - 14 հատ										
	ՍԱՆՀԱՆԳՈՒՅՑՆԵՐՈՒՄ ԿԱԽԻՉՆԵՐ ՍՐԲԻՉՆԵՐԻ ՀԱՄԱՐ - 77 հատ										
	ՍԱՆՀԱՆԳՈՒՅՑՆԵՐՈՒՄ ԿԱԽԻՉՆԵՐ ԶՈՒԳ ԹՂԹԻ ՀԱՄԱՐ - 14 հատ										

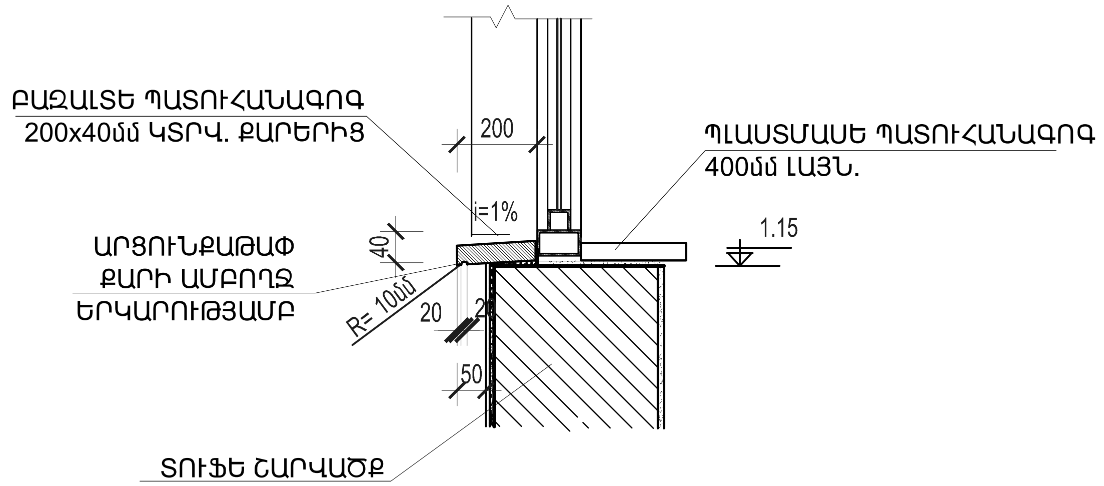

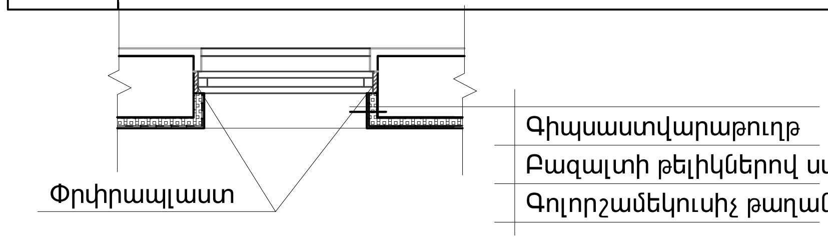

ԾԱՆՈԹՈՒԹՅՈՒՆ

1. ՊԱՏՈՒՀԱՆՆԵՐԻ ՉԲԱՑՎՈՂ ԿՈՐ ՀԱՏՎԱԾՆԵՐ 7.43 ՔՄ, ՉԲԱՑՎՈՂ ՈՒՂԻՂ ՀԱՏՎԱԾՆԵՐ 25.17 ՔՄ
2. ՆՈՐ ՏԵՂԱԴՐՎՈՂ ՊԱՏՈՒՀԱՆՆԵՐԸ ՊԱՏՎԻՐԵԼՈՒՑ ԱՌԱՋ ՃՇՏԵԼ ՉԱՓԵՐՆ ԸՍՏ ԲԱՑՎԱԾՔՆԵՐԻ, ՔԱՆԻ ՈՐ ՆԱԽԱԳԾՈՒՄ ՉԱՓԵՐԸ ՏՐՎԱԾ ԵՆ ՄԻՋԻՆԱՑՎԱԾ ԹՎԵՐՈՎ:
3. ՍԱՆՀԱՆԳՈՒՅՑՆԵՐՈՒՄ ՊԼԱՍՏՄԱՍԵ ՊԱՏՈՒՀԱՆԱԳՈԳ ՆԱԽԱՏԵՍՎԱԾ ՉԵՆ:
4. ԲՈԼՈՐ ՊԱՏՈՒՀԱՆՆԵՐԻ ԱՐՏԱՔԻՆ ՊԱՏՈՒՀԱՆԱԳՈԳԵՐԸ ԻՐԱԿԱՆԱՑՆԵԼ ԲԱԶԱԼՏԵ 200x40(h) ԿՏՐՎԱԾՔԻ ՔԱՐՈՎ:

ԾՐԱԳՐԻ ԱՌԱՋԱԴՐԱՆՔ՝ TTV-05			ՆԱՎՈՒՐ ԳՅՈՒՂԻ ՄԱՆԿԱՊԱՐՏԵԶԻ ԿԱՌՈՒՑՈՒՄ			
ՆԱԽԱԳԾ.	Տ. ԱՂԱՍԱՐՅԱՆ		ՃԱՐՏԱՐԱՊԵՏԱԿԱՆ ԼՈՒԾՈՒՄՆԵՐ	ՓՈՒԼ	ԹԵՐԹ	ԹԵՐԹԵՐ
ՆԱԽԱԳԾ.	Թ. ՀՄԱՅԱԿՅԱՆ			ԱՆ	ՃԼ-15	33
ՆԳՃ	Հ. ԴՈՒԿԱՍՅԱՆ		ՊԱՏՈՒՀԱՆՆԵՐԻ ՄԱՍՆԱԳԻՐ	ԻՆԺԵՆԵՐԻՆԳ ԷՎՐՈՍ ՍՊԸ / ENGINEERING EVROS LLC		
ՊԱՇՏՈՆ	ԱԶԳԱՆՈՒՆ	ՍՏՈՐԱԳՐ.				